RV048CR

체인 내부 단면 치수

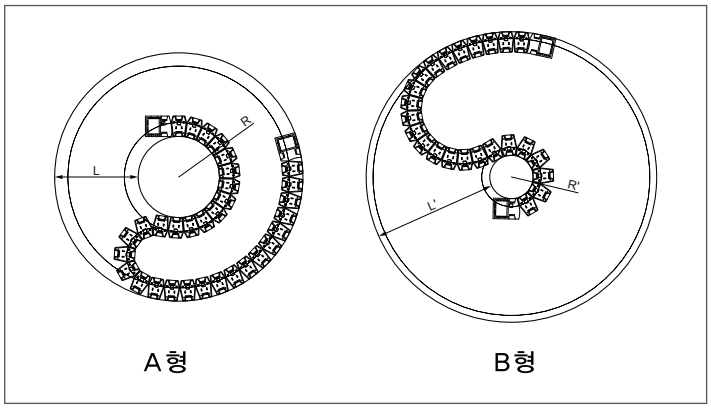

A형	최소 원 간격(L)	300
	역R 최소값(R)	160
B형	최소 원 간격(L')	450
	역R 최소값(R')	90

사이드 밴드의 곡률반경에 따라 A or B 타입으로 구분.
내부 곡률반경(R, R')의 치수와 역곡률반경의 공간 (L, L')의 거리가 제한적일경우 A형과 B형으로 구분하여 설치.

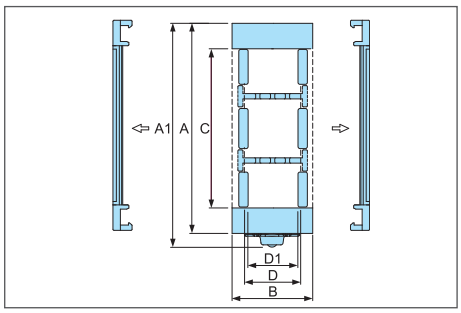

체인 타입	A (A1)	B	C	D (D1)
RV 048CR	78(86) 103(111) 128(136) 153(161) 178(186) 203(211) 228(236)	65	50 75 100 125 150 175 200	53(50)

(단위 : mm)

브라켓 타입

이동측

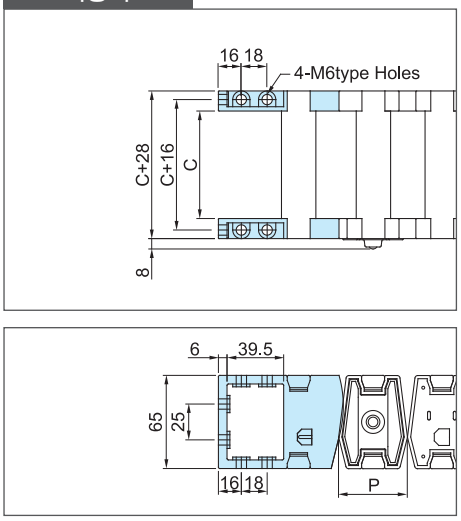

고정측

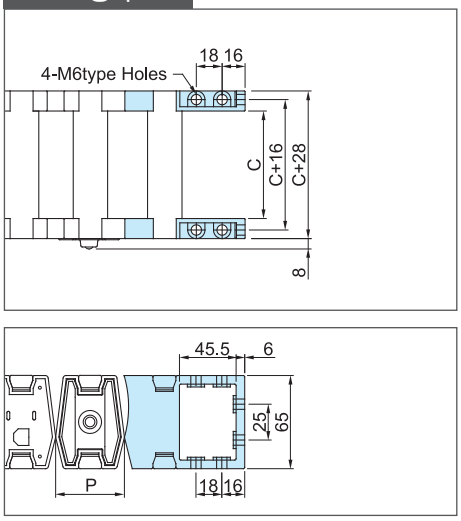

정면

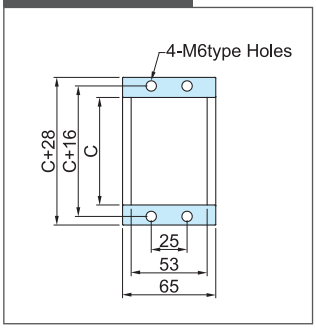

체인 타입	피치	C
RV 048CR	48	50 75 100 125 150 175 200

(단위 : mm)

RV048CR

스토퍼 결합 방식

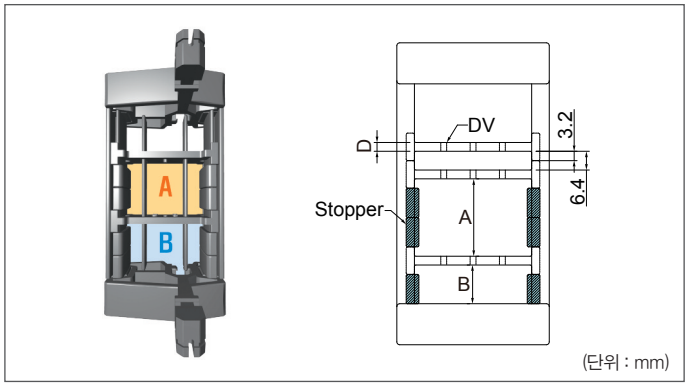

A= 6.4+10×Stopper Q'ty
B= 3.2+10×Stopper Q'ty

D= RV028CR : 3.3mm
RV040CR : 3.2mm
RV048CR : 3.5mm

스토퍼는 체인내부에 설치되는 디바이더의 위치를 조정하고 고정하는 역할로 케이블의 크기에 따른 디바이더의 위치조정이 필요할 시 프레임에 필요한 수량만큼 결합하여 사용.

디바이더 (DV)

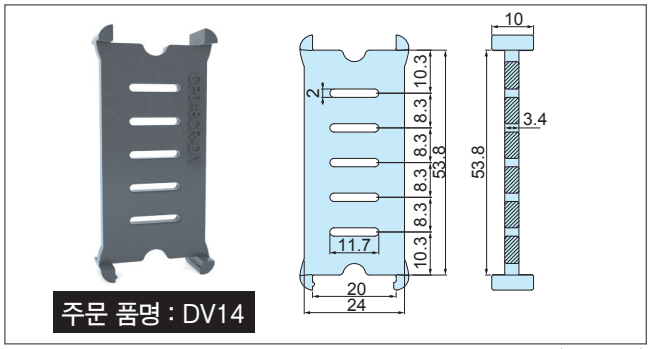

크기가 다른 2개이상의 케이블이 입선될 시 각각의 케이블을 서로 분리시켜주는 역할로 내부공간을 효율적으로 활용가능하며 케이블 서로간의 마찰로 인한 피복손상 및 단선을 방지.

세퍼레이터 (SP)

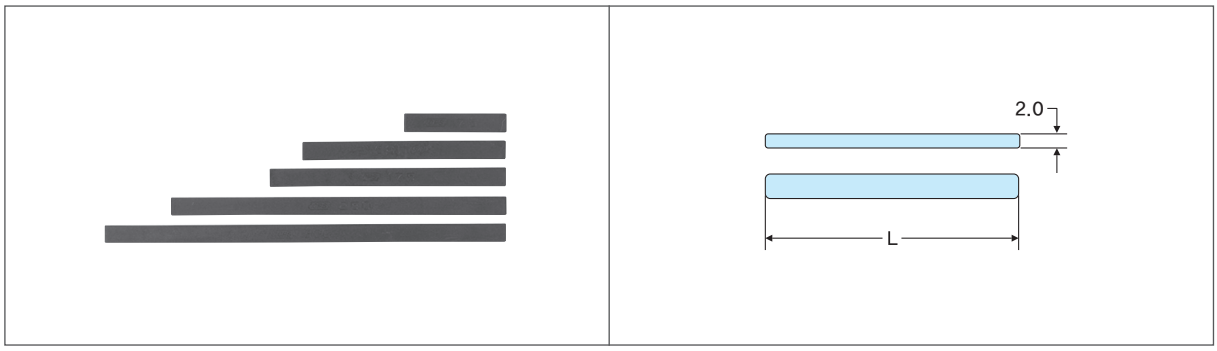

체인 내부에 설치되는 디바이더에 삽입시키는 세퍼레이터는 다수의 케이블 입선시 서로 분리시키는 역할을 하기에 케이블간의 상호 간섭을 줄여 케이블의 엉킴현상 및 단선을 방지하고 체인내부공간을 효율적으로 활용하게 한다.

주문 품명	길이 (L) / mm
SP01.050	50
SP01.075	75
SP01.100	100
SP01.125	125
SP01.150	150
SP01.175	175
SP01.200	200

(단위 : mm)